CÁLCULO DE QUEDA DE TENSÃO

NS:1122131144

NÚMERO (TRANSFORMADOR/ALIMENTADOR) 52615-3-30 / AETD 14

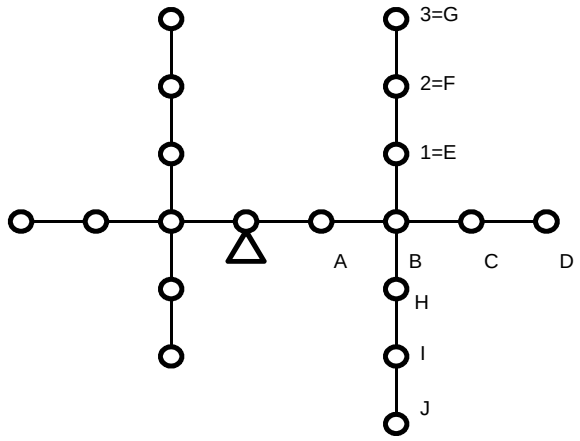

TRECHO			CARGA			CONDUTORES	QUEDA DE TENSÃO			CARGA NO PONTO
DESIGNAÇÃO		COMPRIMENTO	DISTRIBUÍDA NO TRECHO	ACUMULADA NO FIM DO TRECHO	TOTAL		UNITÁRIA	NO TRECHO	TOTAL	
A		B	CARGA	D	(C/2+D)B=E	F	G	ExG=H	I	
SECUNDÁRIA		100m	kVA	kVA	kVAx100m	Nº AWG	%	%	%	
T	A	0,37		14,40	5,328	TRIF. CA 1/0	0,1480	0,789	0,789	2
A	B	0,31		12,40	3,844	TRIF. CA 1/0	0,1480	0,569	1,357	0
B	C	0,10		1,10	0,110	TRIF. CA 1/0	0,1480	0,016	1,374	1,1
C	D	0,28		0,00	0,000	TRIF. CA 2	0,2210	0,000	1,374	0
B	E	0,05		3,00	0,150	TRIF. CA 2	0,2210	0,033	1,391	2,9
E	F	0,40		0,10	0,040	3x1x70+70	0,1165	0,005	1,395	0,1
F	G	0,41		0,00	0,000	3x1x70+70	0,1165	0,000	1,395	0
B	H	0,25		8,30	2,075	TRIF. CA 2	0,2210	0,459	1,816	1,9
H	I	0,34		6,40	2,176	TRIF. CA 2	0,2210	0,481	2,297	2,8
I	J	0,34		3,60	1,224	TRIF. CA 2	0,2210	0,271	2,567	3,6

PREPARADO POR:

DATA: 17/09/2018